- **1/3" 1,3 MP Aptina CMOS Sensor**
- **25 Bilder/Sek. bei 720p (15bps@1,3MP)**
- **Dualstream**
- **ONVIF**
- **12VDC, PoE**

L-HD2100

Die L-HD2100 ist ein 1,3 Megapixel Netzwerkkamera (IP) im unauffälligen Gehäuse (Minidome). Der 1/3" CMOS Sensor liefert Bilder in einer Auflösung von 1280x720px (720p) mit bis zu 25bps, 1280x960px mit bis zu 15bps. Die Kamera ist mit einem 3,6mm/F1.8 Objektiv ausgestattet. Einstellungen sind über den eingebauten Webserver möglich. Die Spannungsversorgung kann wahlweise über 12VDC oder PoE erfolgen.

Technische Daten	
Typ	IP Mini-Dome Kamera
Aufnahmesensor	1/3" Aptina CMOS
DSP	TI DaVinci
ONVIF	ja
Auflösung	1280 x 960px
Kompressionsverfahren	H.264, MJPEG
Objektiv	3,6mm
Tag/Nacht Umschaltung	Automatisch, einstellbar
Lichtstärke	Farbe: 0,17 Lux@F1.8
Elektronische Blende	1/3 ~ 1/10.000 Sek.
Bildraten	bis 25 Bilder/Sek. bei 1280x720px, bis 15 Bilder/Sek. bei 1280x960px
Netzwerk	10/100 Base-TX Ethernet (RJ45)
Netzwerk-Protokolle	HTTP, TCP/IP, IPv4/IPv6, ARP, IGMP, ICMP, RTSP, RTP, UDP, SMTP, FTP, DHCP, DNS, DDNS, PPPoE, UPNP, NTP, Bonjour, SNMP
Spannungsversorgung	12 VDC, PoE
Leistungsaufnahme	1,5 W max.
zul. Arbeitstemperatur	-10 °C bis +60 °C
Abmessungen	Ø110mm x 54 mm(H)
Gewicht	250 g
Lieferumfang	Software (lunaCMS), BDA

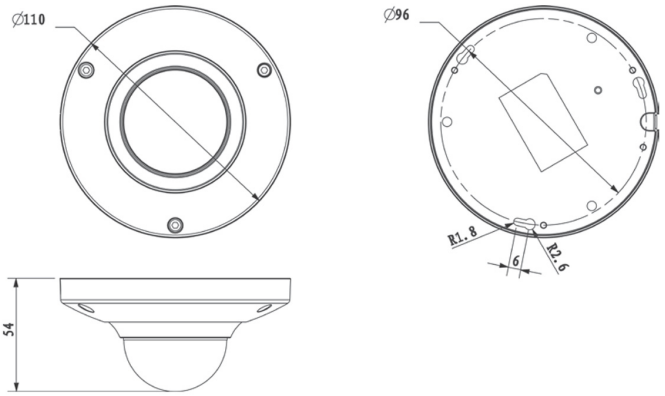

Zubehör	
L-AB1 (70.110.10)	Anschlussbox

uniserve GmbH | Herr Grünewald | Enster Straße 9 | 59872 Meschede
Tel.: +49 291 20045-0 | Fax: +49 291 20045-15 | service@uniserve.de | www.uniserve.de